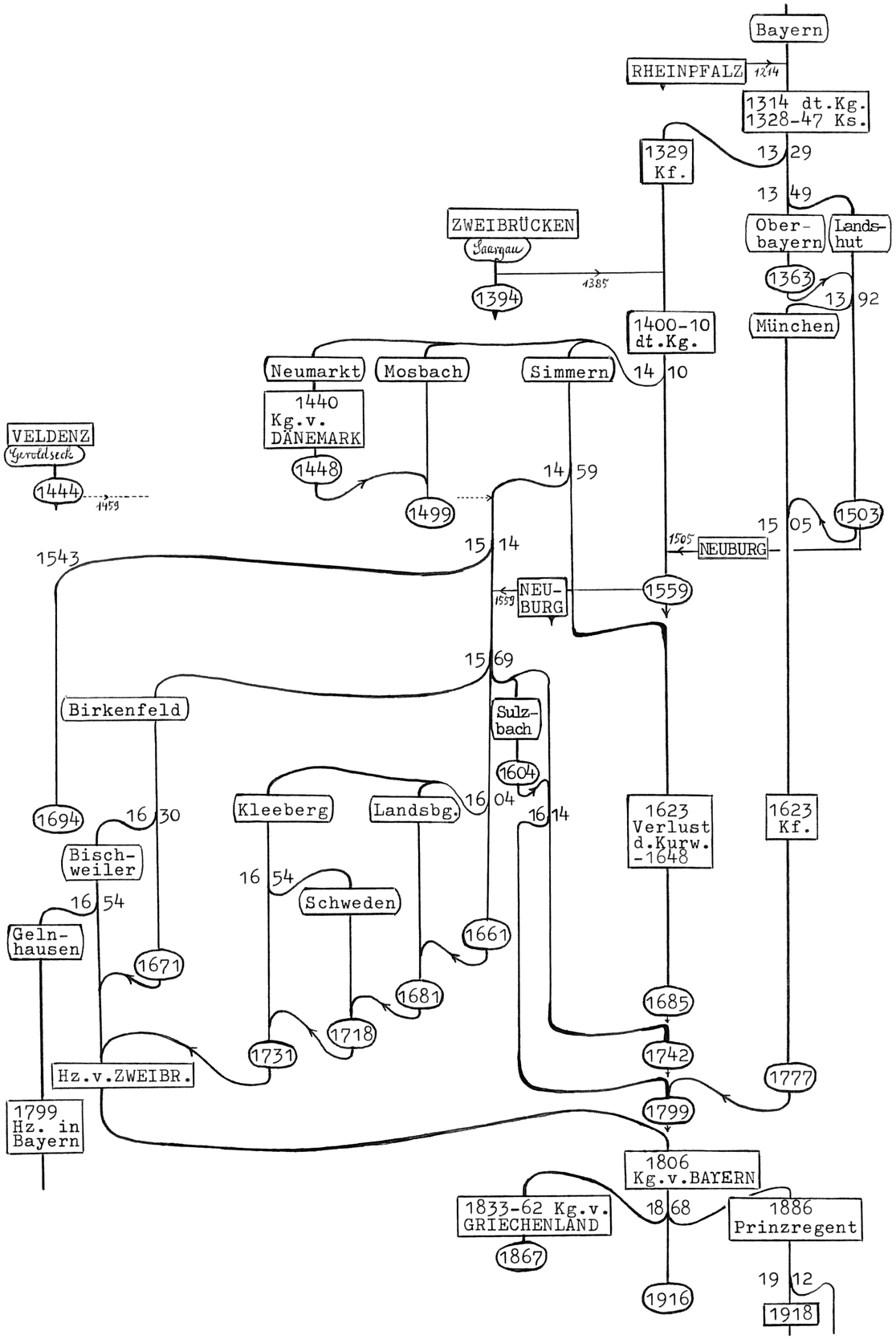

WITTELSBACHER II

2.3

Pfalz: Nm Neumarkt
Si Simmern
Z Zweibrücken
N Neuburg
Su Sulzbach
Bf Birkenfeld
Bw Bischweiler
G Gelnhausen
Lb Landsberg
V Veldenz K Kleeburg

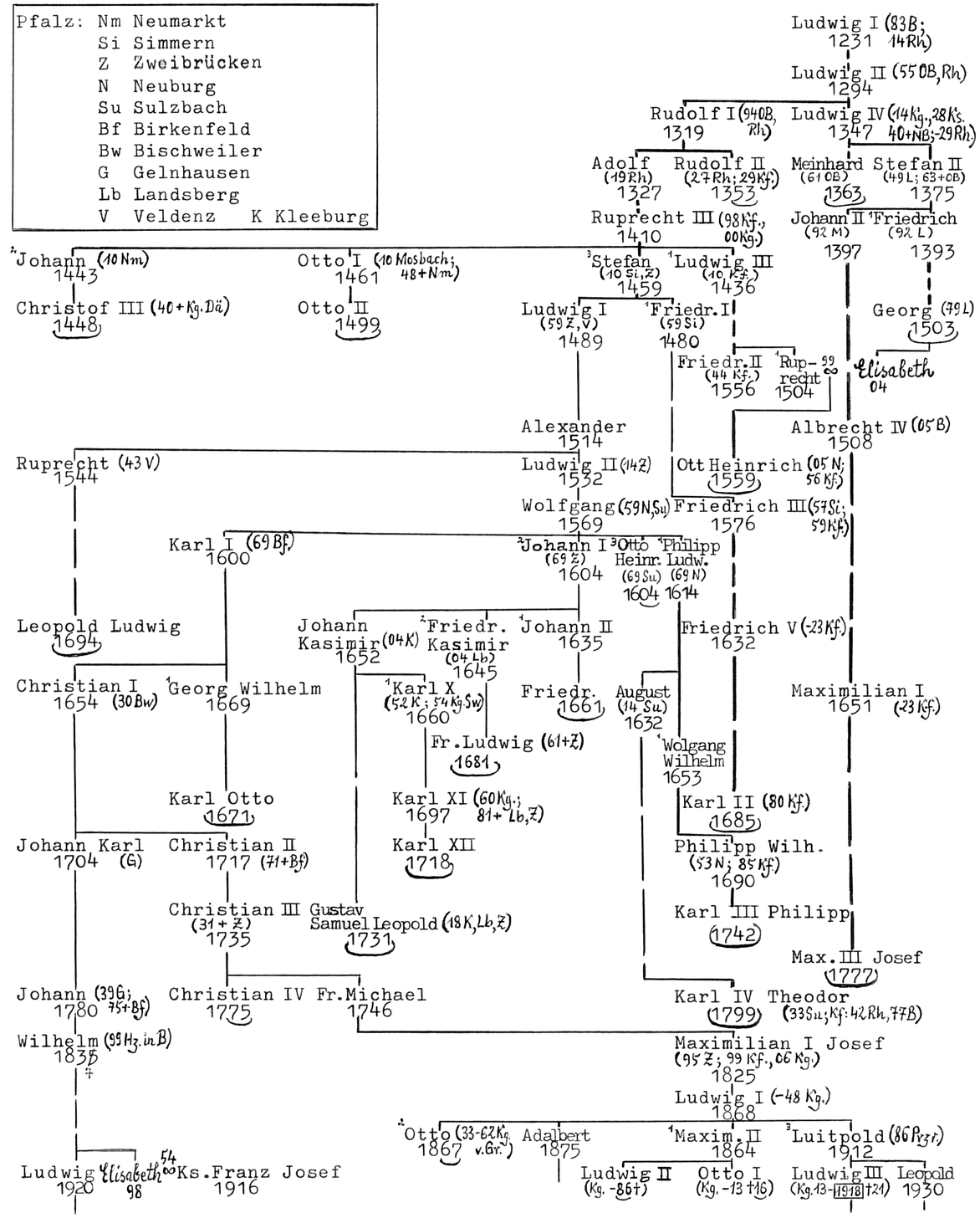

OB Oberbayern
NB Niederbayern
M München
L Landshut
Gr Griechenland
Sw Schweden
Dä Dänemark
Rh Rheinpfalz

WITTELSBACHER II

2.4

Ulrich Zwanzig www.heiratspolitik.de / Copyright: Creative Commons (Namensnennung - Nicht-kommerziell - Keine Bearbeitung 3.0)