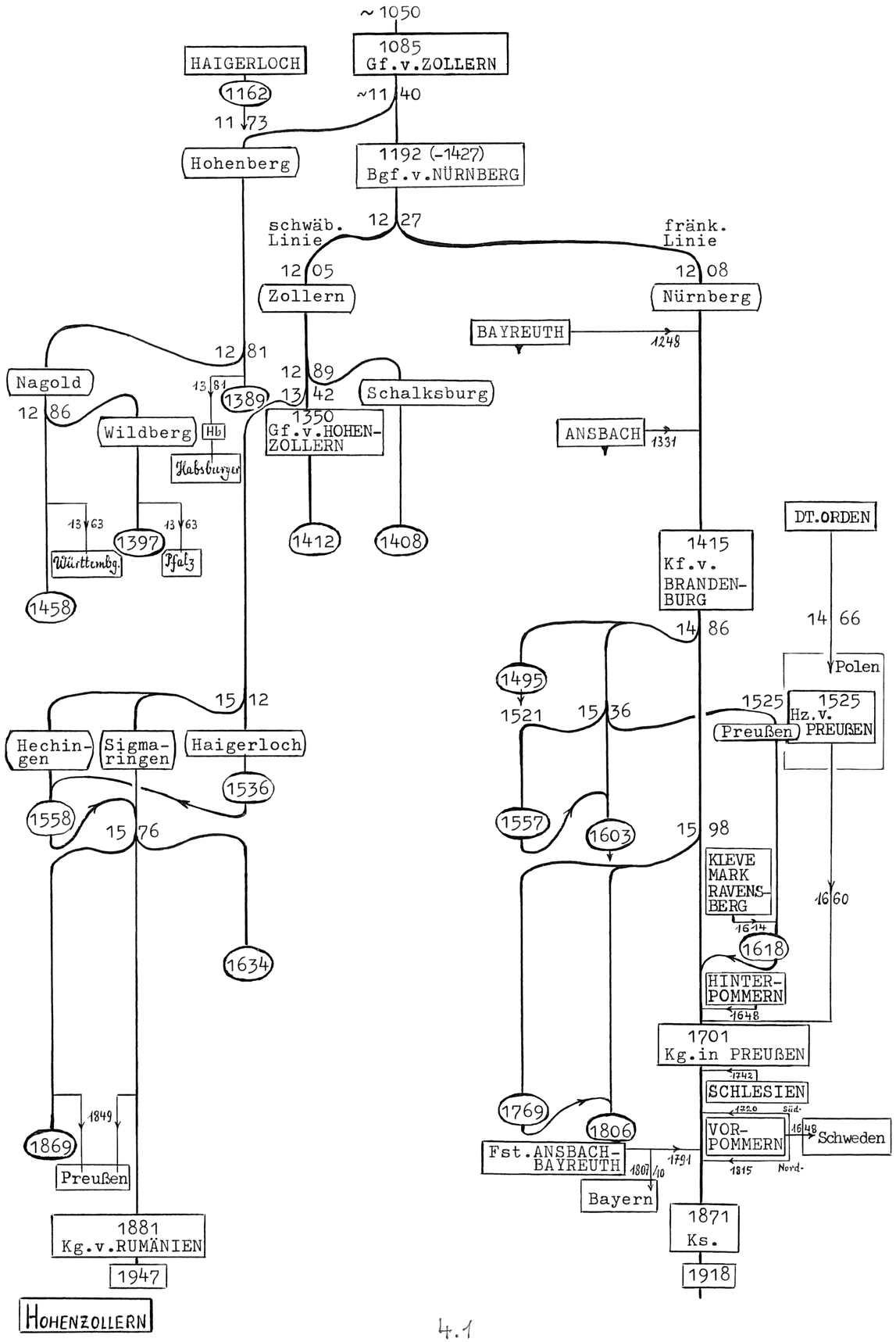

4.1

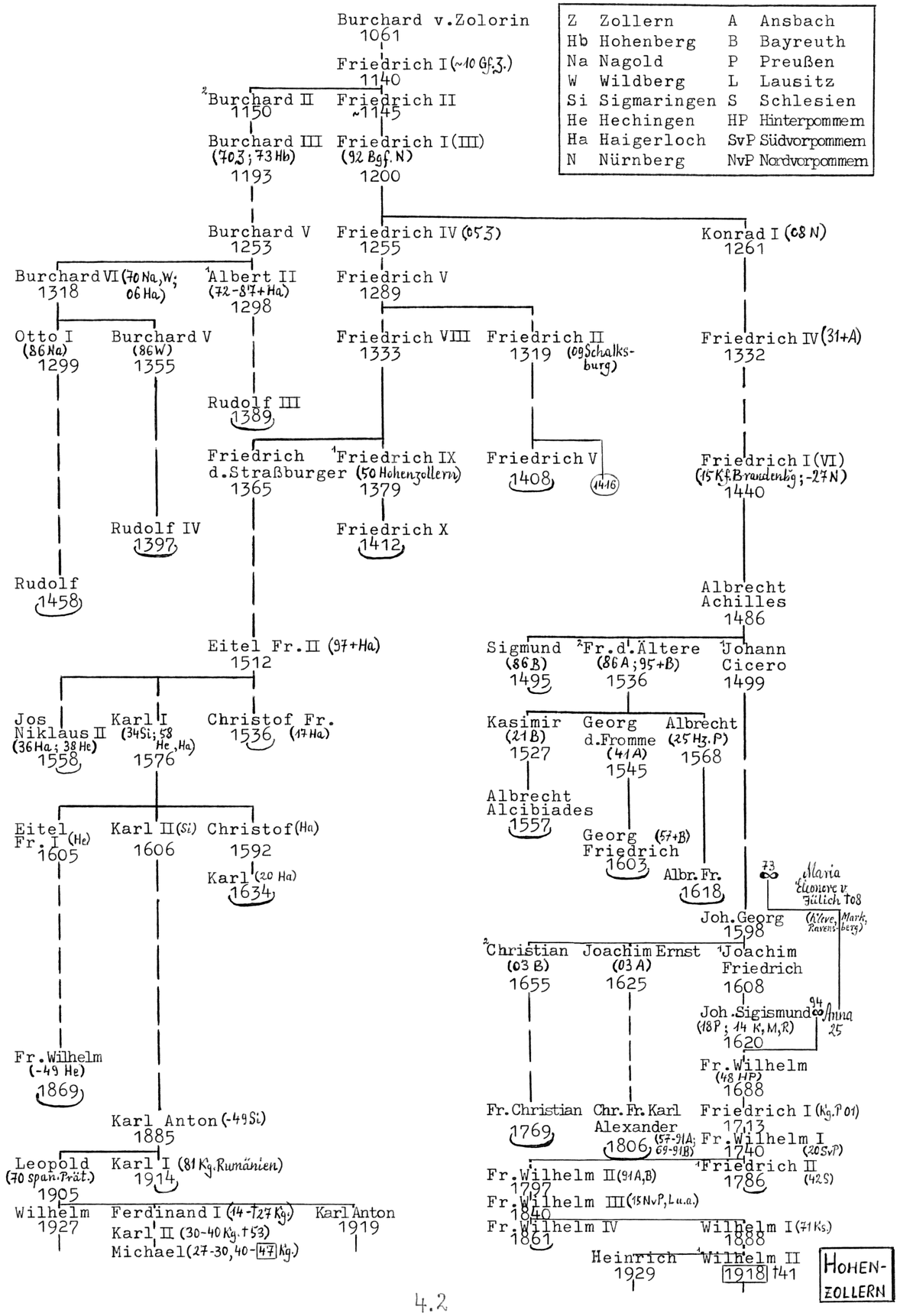

4.2

Ulrich Zwanzig www.heiratspolitik.de / Copyright: Creative Commons (Namensnennung - Nicht-kommerziell - Keine Bearbeitung 3.0)